alkatresz.net
az SL GROUP FŰTÉSTECHNIKA KFT üzemeltetésében

HASZNÁLATI MELEGVÍZ HŐCSERÉLŐ

KÓD: PEC15442G02-14

TARTALÉK ALKATRÉSZ:
IMMERGAS 3015436

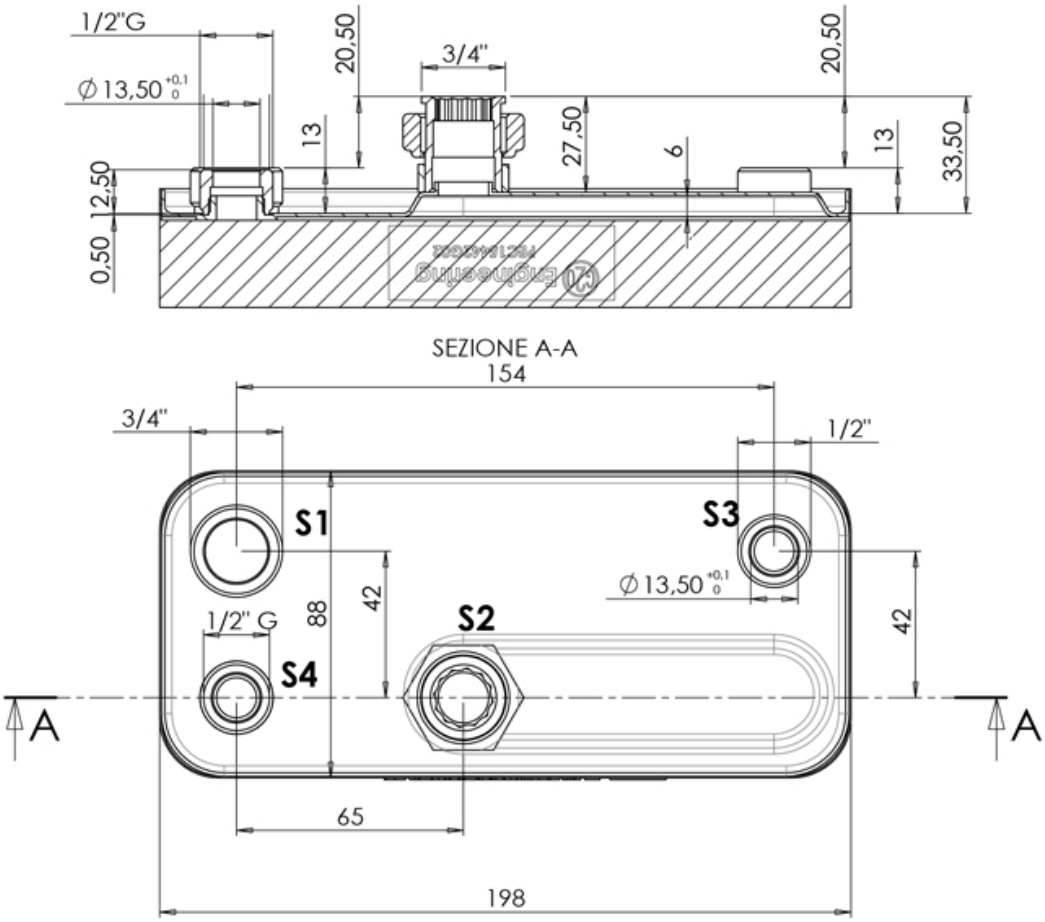

Műszaki adatok					
A	2.4xN.P.+7mm	Üzemi hőmérséklet	-15/+110 °C	Lemezek száma (N.P.)	14
Csatlakozó átmérő	----	Primer kör	S1-S2	Lemezek anyaga	INOX 304L
Üzemi nyomás	10 bar	Szekunder kör	S3-S4	Forraszanyag	RÉZ